Produktblad nr. 40194.xx

09-02-2026

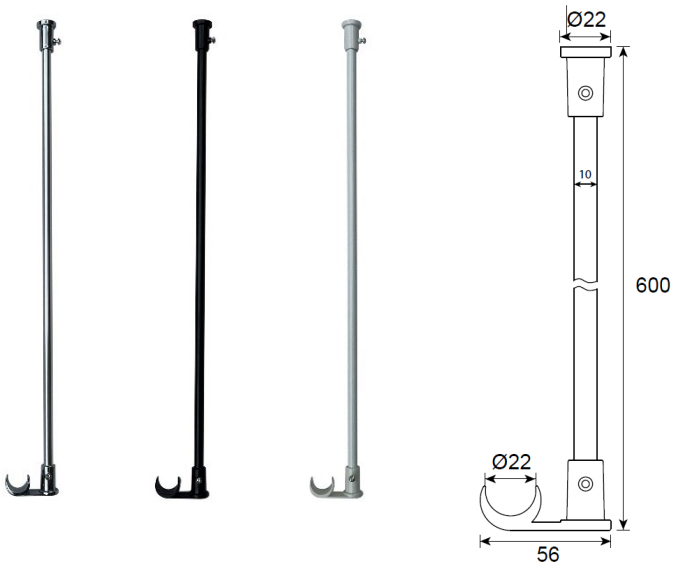

GEYSER® Loftstøttestang til forhængsstænger

Betingelser for brug: Loftstøttestangen er et hjælpeprodukt, der skal aflaste belastningen på en forhængsstang.

Montering: Loftbeslaget skrues fast i loftet. Ved trælofter skrues skruen direkte i loftet. Ved andre typer loft anvendes plugs og skruer. Støttestangen har en længde på 60cm og kan afkortes til den ønskede længde med en fintandet metalsav. Efter afkortning skal grater efter oversavning fjernes med et egnet værktøj.

Anvendelse: Loftstøttestangen finder kun anvendelse som aflastningsstøtte til en 22mm forhængsstang. Støttestangen kan anvendes til både U- stænger, vinkel-stænger og lige-stænger. Understøtningsbeslaget er udformet så de fleste C-Ringe med forsigtighed kan passere beslaget.

Belastning: Korrekt monteret loftstøttestang er beregnet et kunne bære maksimalt vægten af to våde badeforhæng.

Materiale: Stang i aluminium, beslag i plast. Produktet findes i farverne hvid, krom og sort.

Rengøring:

Loftstøttestangen aftørres med en let fugtig klud og af tørres med en tør klud. Anvend kun neutrale ikke-slibende rengøringsmidler. Anvend aldrig slibe- eller skuresvampe på produktet. Lakerede overflader tåler ingen kemikalier.

Vedligeholdelse: Produktet kræver ingen daglig vedligeholdelse. Kontroller med jævne mellemrum at loftstøttestangen forbliver solidt monteret

Garanti: 5 års garanti mod fabrikationsfejl.

Udenfor garanti:

Manglende vedligeholdelse og rengøring, fejlanvendelse, fejlmontering, frostskader og skader efter tilkalkning og kemikalier. Installation og vedligeholdelse uden at følge vejledningen. Unødig voldsom behandling der påfører produktet skade.