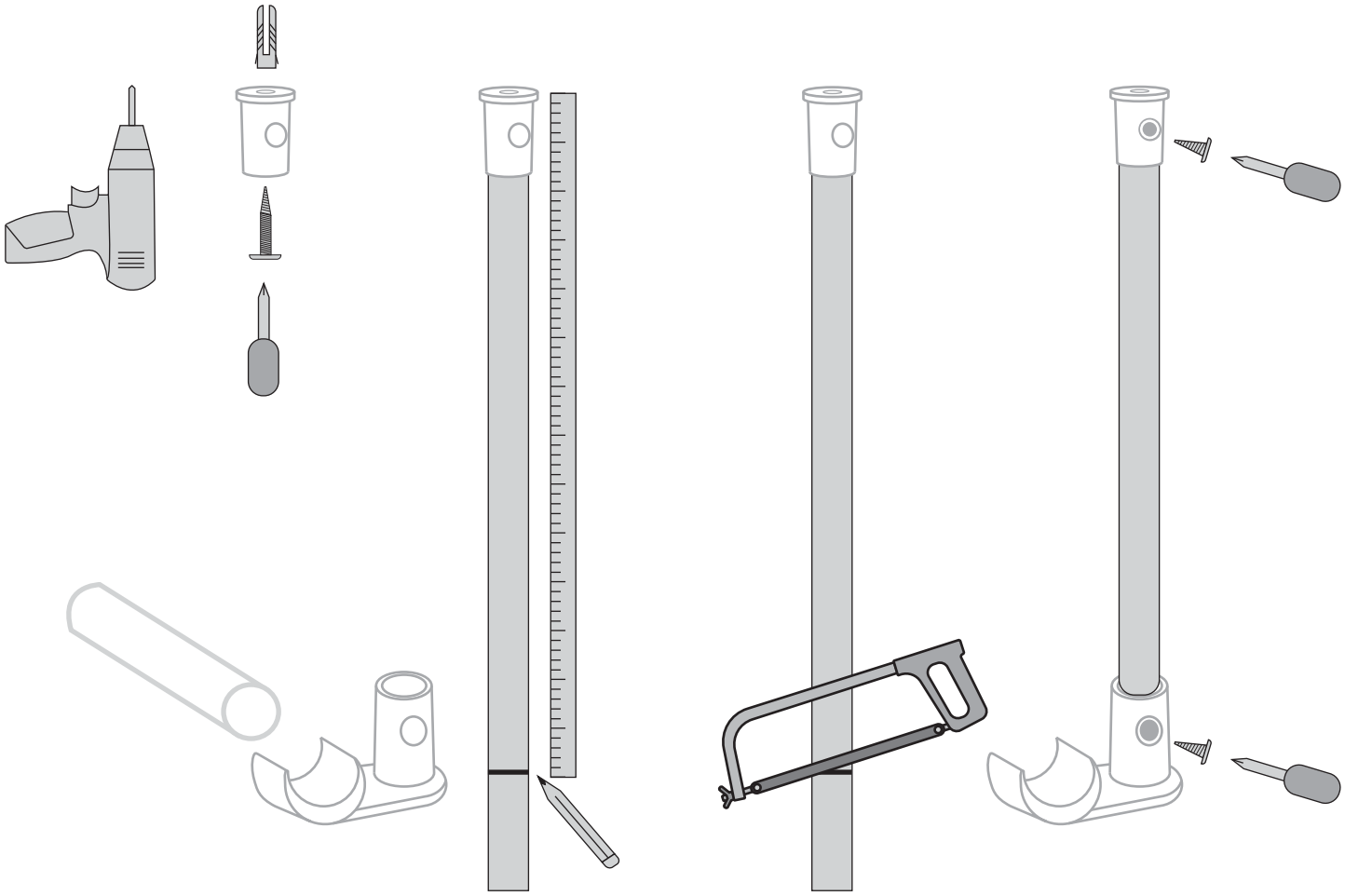

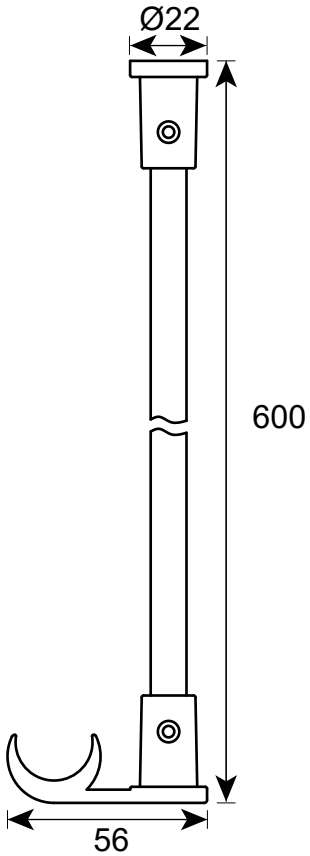

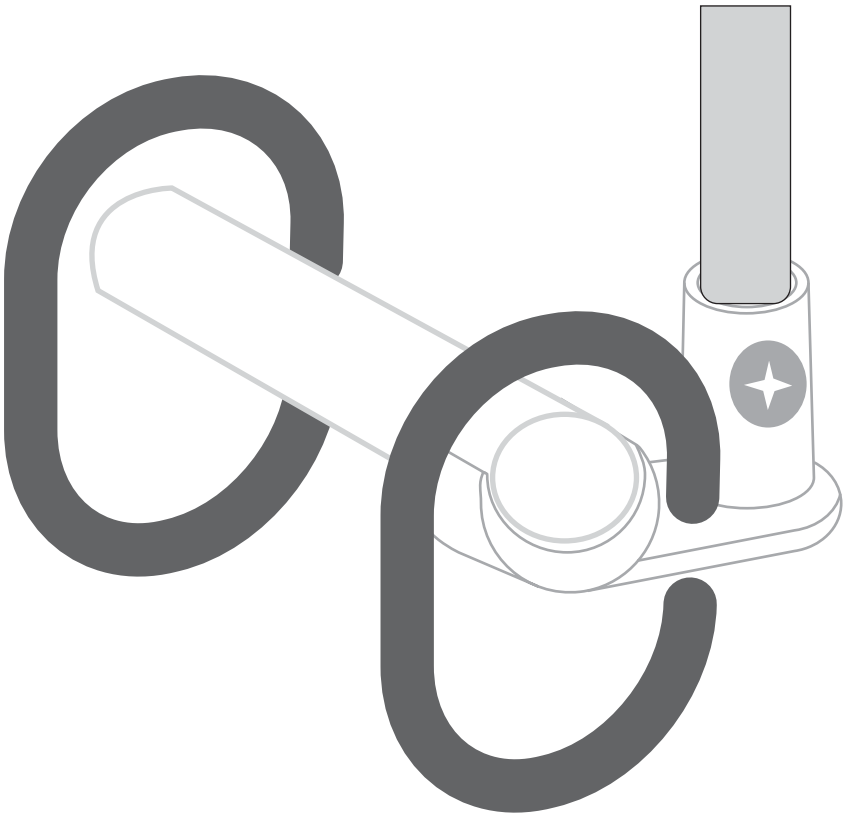

GEYSER®

40194.xx

VVS-T 28.01.2026