UNOKLIMA

VENTILATION

29-07-2024

31032.20	UNOKLIMA 2.0 BASE 100
31033.20	UNOKLIMA 2.0 BASE 160
31034.20	UNOKLIMA 2.0 REMOTE 100
31035.20	UNOKLIMA 2.0 REMOTE 160
31042.20	UNOKLIMA 2.0 Wi-Fi 100
31043.20	UNOKLIMA 2.0 Wi-Fi 160

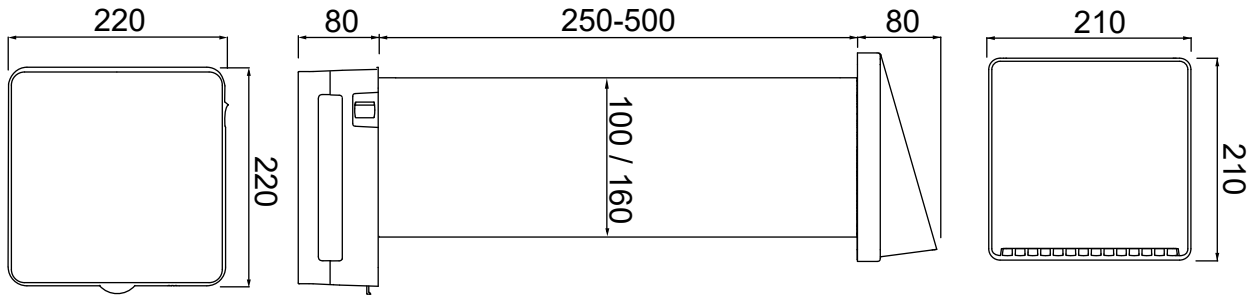

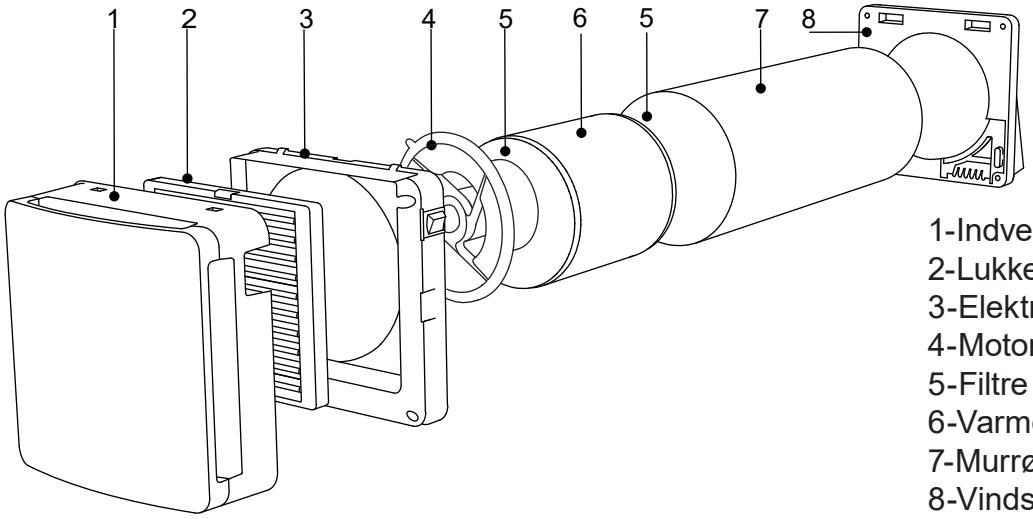

1-Indvendig dæksel
2-Lukkespjæld
3-Elektrisk modul
4-Motor
5-Filtre
6-Varmeveksler
7-Murrør
8-Vindskærm