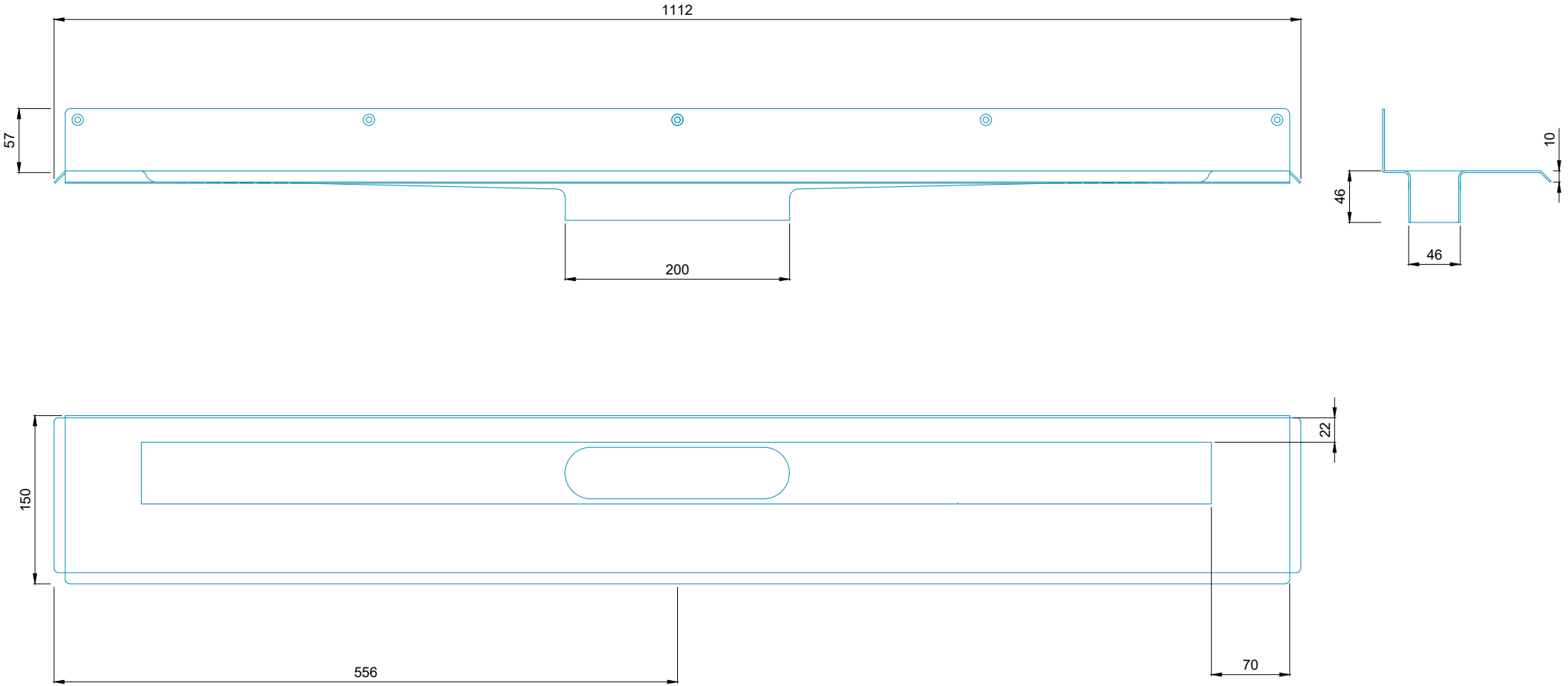

Afløbsarmatur | bagflange, 1000 Drain unit | back flange, 1000		
06-10-2022	Art - no. 1004.1000	1:5

unidrain®

Unidrain A/S, Ejby Industrivej 40, DK-2600 Ejby
T +45 3910 1033 | www.unidrain.dk

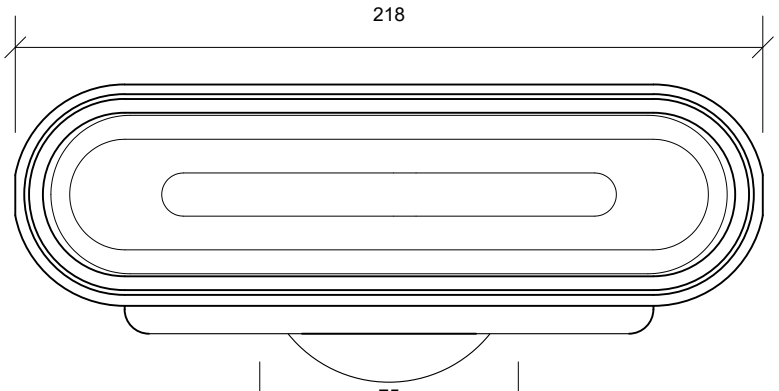

Plan/Plan/Draufsicht

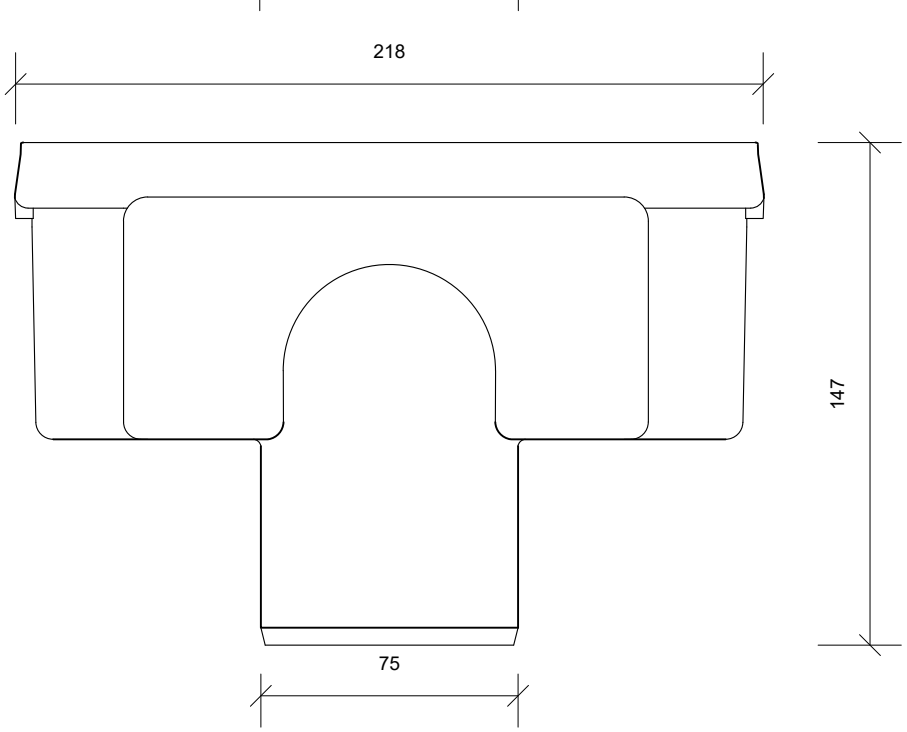

Front Opstalt/Front Elevation/Frontansicht

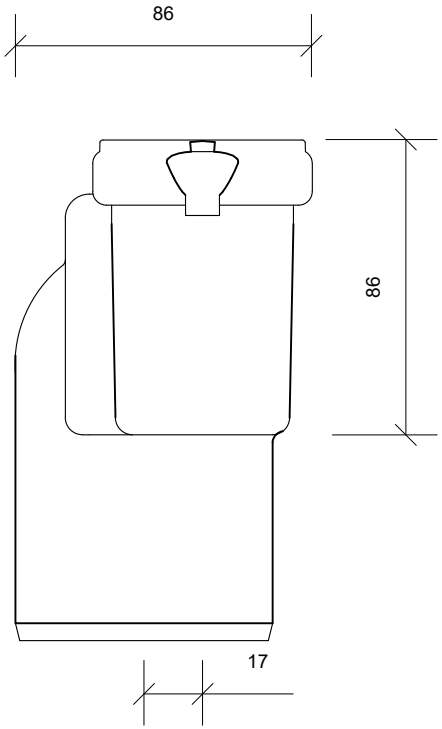

Side Opstalt/Side Elevation/Seitenansicht

Unidrain 1000 Line

DK Udløbshus | linje | Ø 75 mm lodret, inkl. vandlås
EN Outlet unit | line | Ø 75 mm vertical, incl. water trap
DE Ablaufgehäuse | Linie | Ø 75 mm vertikal, inkl. Geruchsverschluss

2014-10-01	1:2	Rev.	Art-no. 1412.0075

unidrain

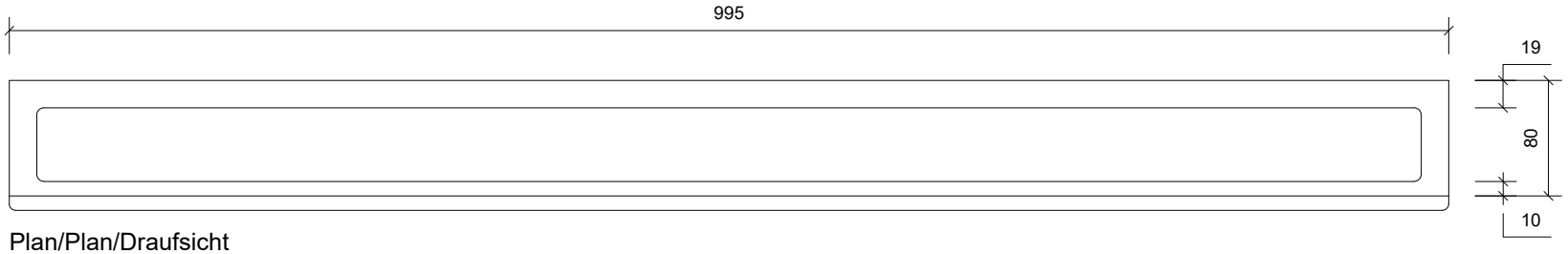

Plan/Plan/Draufsicht

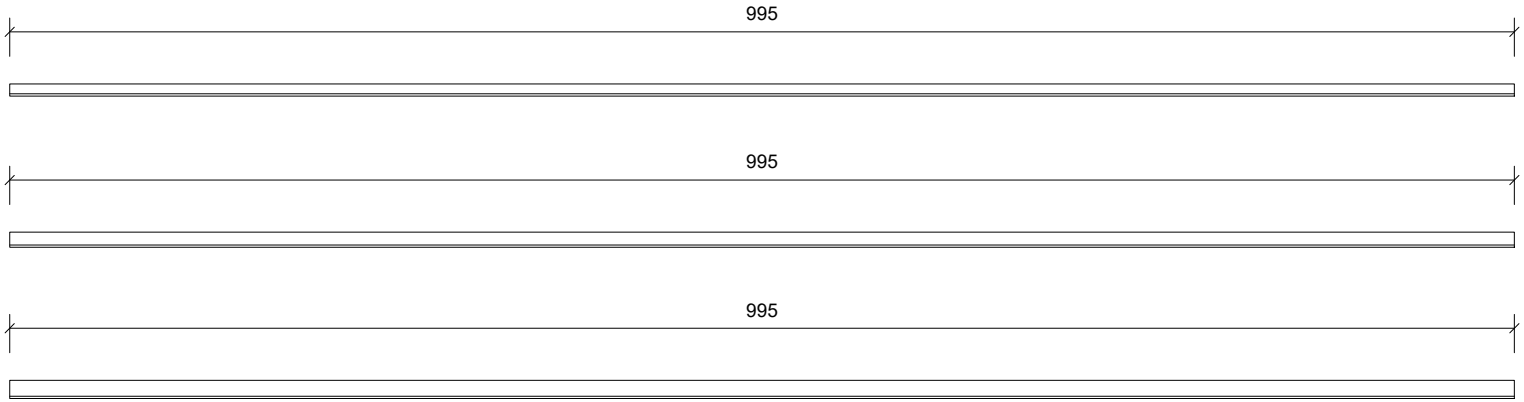

Front Opstalt/Front Elevation/Frontansicht

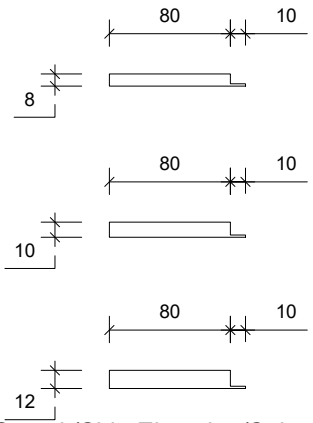

Side Opstalt/Side Elevation/Seitenansicht

Unidrain 1000 Line

DK ClassicLine ramme | linje | rustfrit stål, børstet: 1000 mm, H 8/10/12 mm
EN ClassicLine frame | line | stainless steel, brushed: 1000 mm, H 8/10/12 mm
DE ClassicLine Rahmen | Linie | Edelstahl, gebürstet: 1000 mm, H 8/10/12 mm

2014-10-01	1:5	Rev.	Art-no. 1500.10xx

unidrain

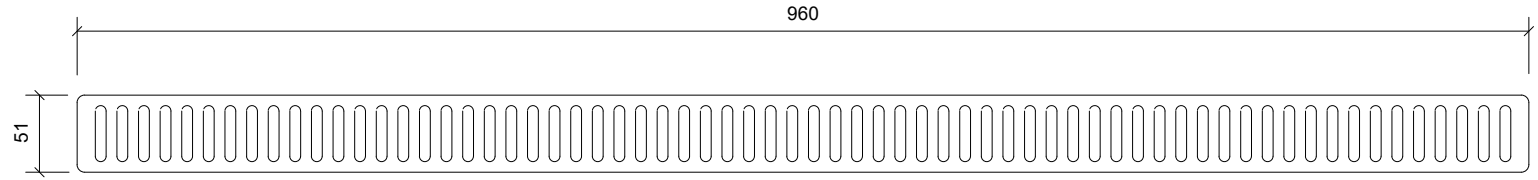

Plan/Plan/Draufsicht



Front Opstalt/Front Elevation/Frontansicht

Side Opstalt/Side Elevation/Seitenansicht

Unidrain 1000 Line

DK ClassicLine rist | linje | rustfrit stål, børstet: Column, 1000 mm
EN ClassicLine grating | line | stainless steel, brushed: Column, 1000 mm
DE ClassicLine Rost | Linie | Edelstahl, gebürstet: Column, 1000 mm

2014-10-01	1:5	Rev.	Art-no. 1602.1000

unidrain