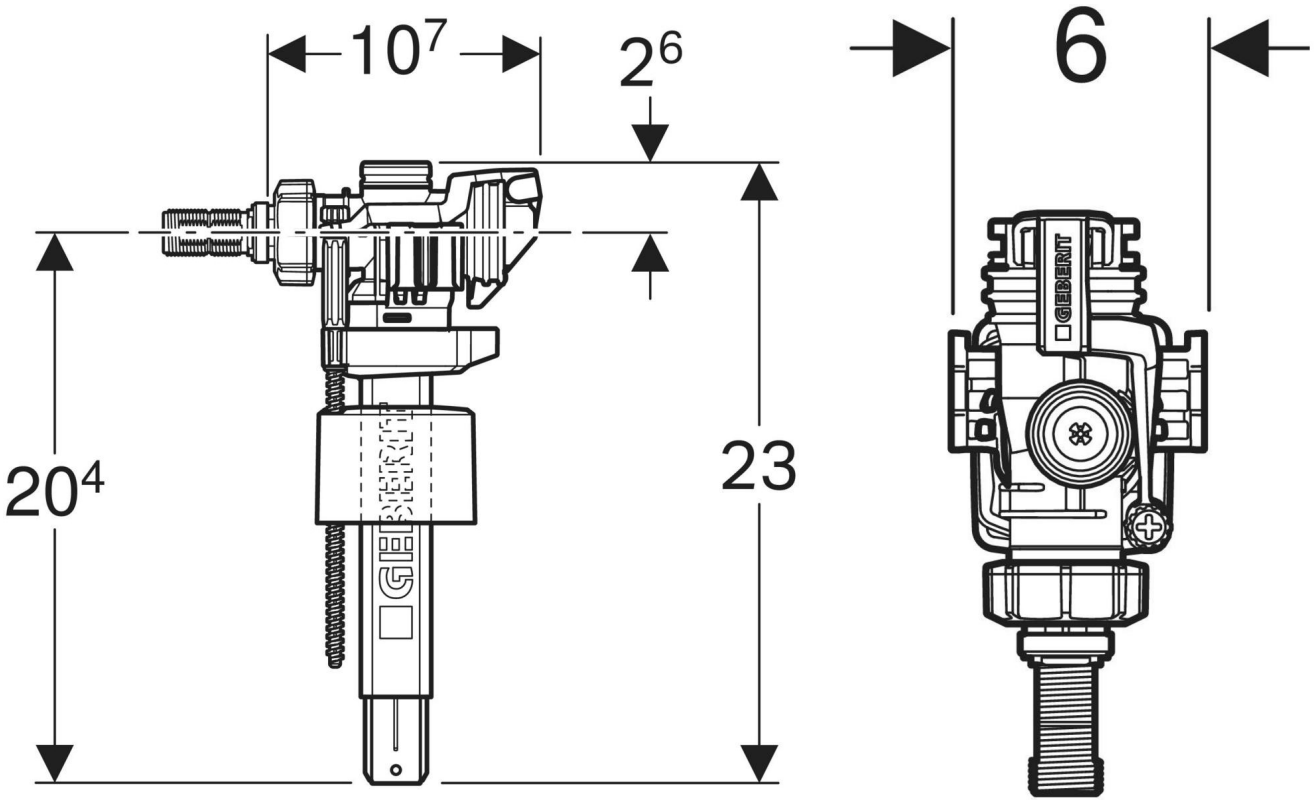
10⁷
2⁶
6
20⁴
23
GEBERIT

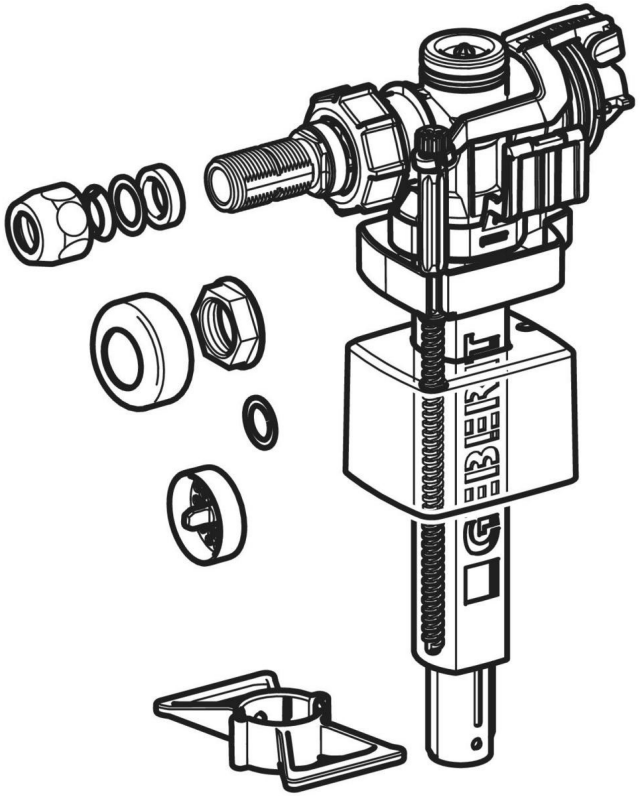
GEBERIT